Gelenkteleskop-Arbeitsbühne GT 157 DJ

BERTRAM® Arbeitsbühnen-Vermietservice

Mietgerät 156

MG-Nr. AVS.....156
Antriebsart.....Diesel
Hersteller.....JLG
Hersteller-Typ.....450 AJ
Farbe.....grün/grau
Hubsystem.....Gelenk

Arbeitsbereich

max. Arbeitshöhe.....15,72 m
max. Plattformhöhe.....13,72 m
max. seitl. Reichweite.....7,47 m
Schwenkbereich.....360°
Steigfähigkeit.....40 %

Arbeitskorb

Länge Arbeitskorb.....1,83 m
Breite Arbeitskorb.....0,76 m
max. Korblast.....230 kg
zuläs. Personenzahl.....2
Korb drehbar.....+/-90°

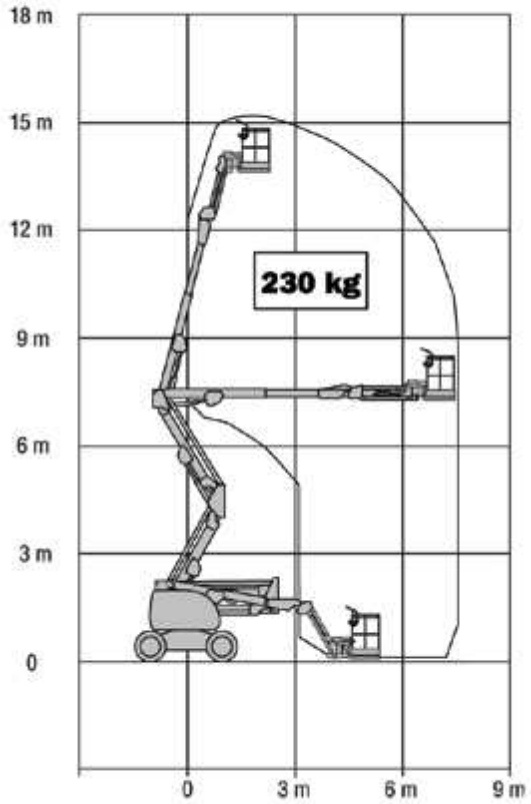

Abmessungen

Baulänge.....6,53 m
Baubreite.....1,98 m
Bauhöhe.....2,30 m
Durchfahrtsbreite.....1,98 m
Durchfahrtshöhe.....2,30 m
Gesamtgewicht.....7.400 kg

Besonderheiten

- ☑ Korbarm
- ☑ verfahrbar i. v. Höhe
- ☑ Allradantrieb
- ☑ Betriebsstundenzähler
- ☑ Drehbarer Arbeitskorb
- ☑ Pendelachse
- ☑ Proportionalsteuerung

*Zubehör AVS-Artikel sind kostenpflichtig !

☎ 0511 / 6 74 80-0
Besuchen Sie uns im Internet: www.bertram-hannover.de