BERTRAM® **Diagramm Datenblatt**

LKW-Arbeitsbühne

L 220 D 3,5

376

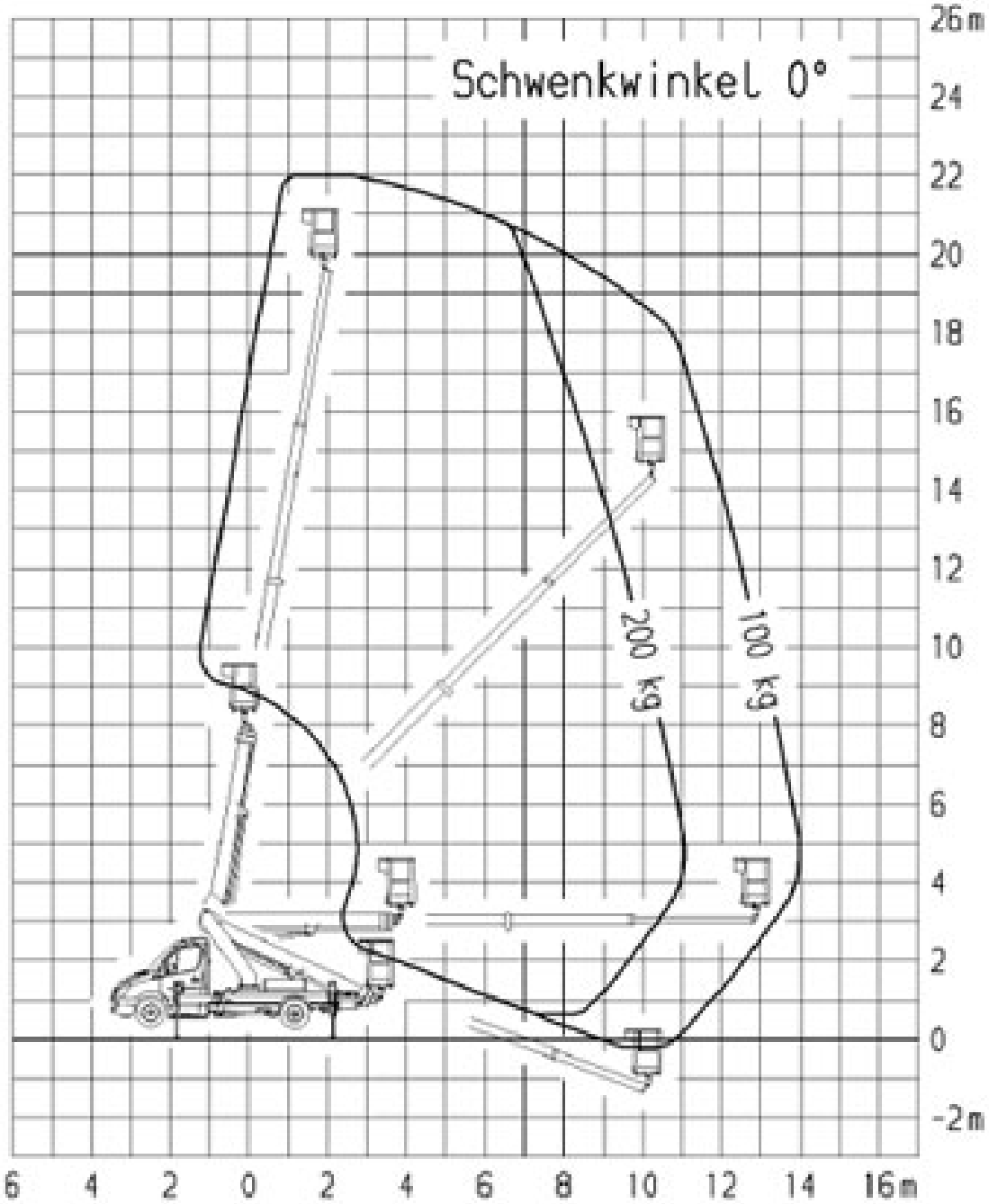

BERTRAM® Arbeitsbühnen-Vermietservice

0511 / 6 74 80-0

schulung
Bedienerschulung online
nach DGUV 308-008

mobile app
Mietprospekt und Gerätesuche
download: i-tunes und playstore

liftdoku.de
Bedienungsanleitungen online
für Bertram Mietgeräte

Besuchen Sie uns im Internet: bertram-hannover.de

BERTRAM®

Diagramm Datenblatt

LKW-Arbeitsbühne

L 220 D 3,5

376

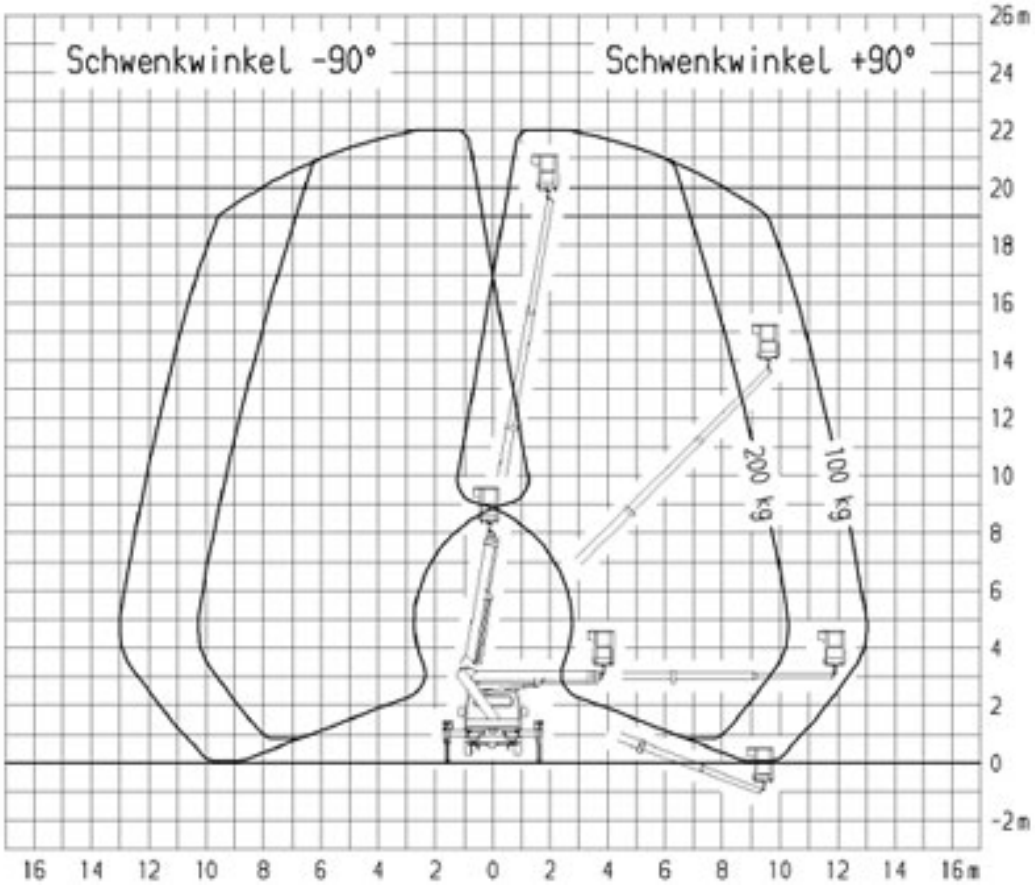

BERTRAM® Arbeitsbühnen-Vermietservice

TÜV NORD DIN EN ISO 9001

TÜV NORD SCC*

0511 / 6 74 80-0

schulung
Bedienerschulung online
nach DGUV 308-008

mobile app
Mietprospekt und Gerätesuche
download: i-tunes und playstore

liftdoku.de
Bedienungsanleitungen online
für Bertram Mietgeräte

Besuchen Sie uns im Internet: bertram-hannover.de

BERTRAM®

Diagramm Datenblatt

LKW-Arbeitsbühne

L 220 D 3,5

376

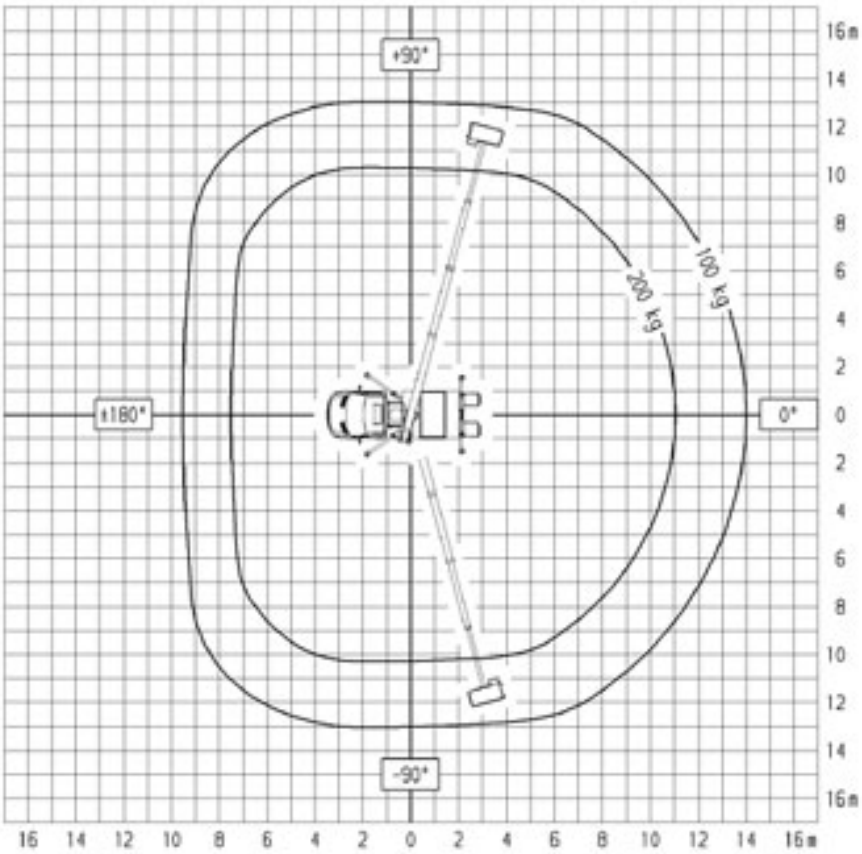

BERTRAM® Arbeitsbühnen-Vermietservice

TÜV NORD DIN EN ISO 9001

TÜV NORD SCC*

0511 / 6 74 80-0

schulung
Bedienerschulung online
nach DGUV 308-008

mobile app
Mietprospekt und Gerätesuche
download: i-tunes und playstore

liftdoku.de
Bedienungsanleitungen online
für Bertram Mietgeräte

Besuchen Sie uns im Internet: bertram-hannover.de

BERTRAM®

Diagramm Datenblatt

LKW-Arbeitsbühne

L 220 D 3,5

376

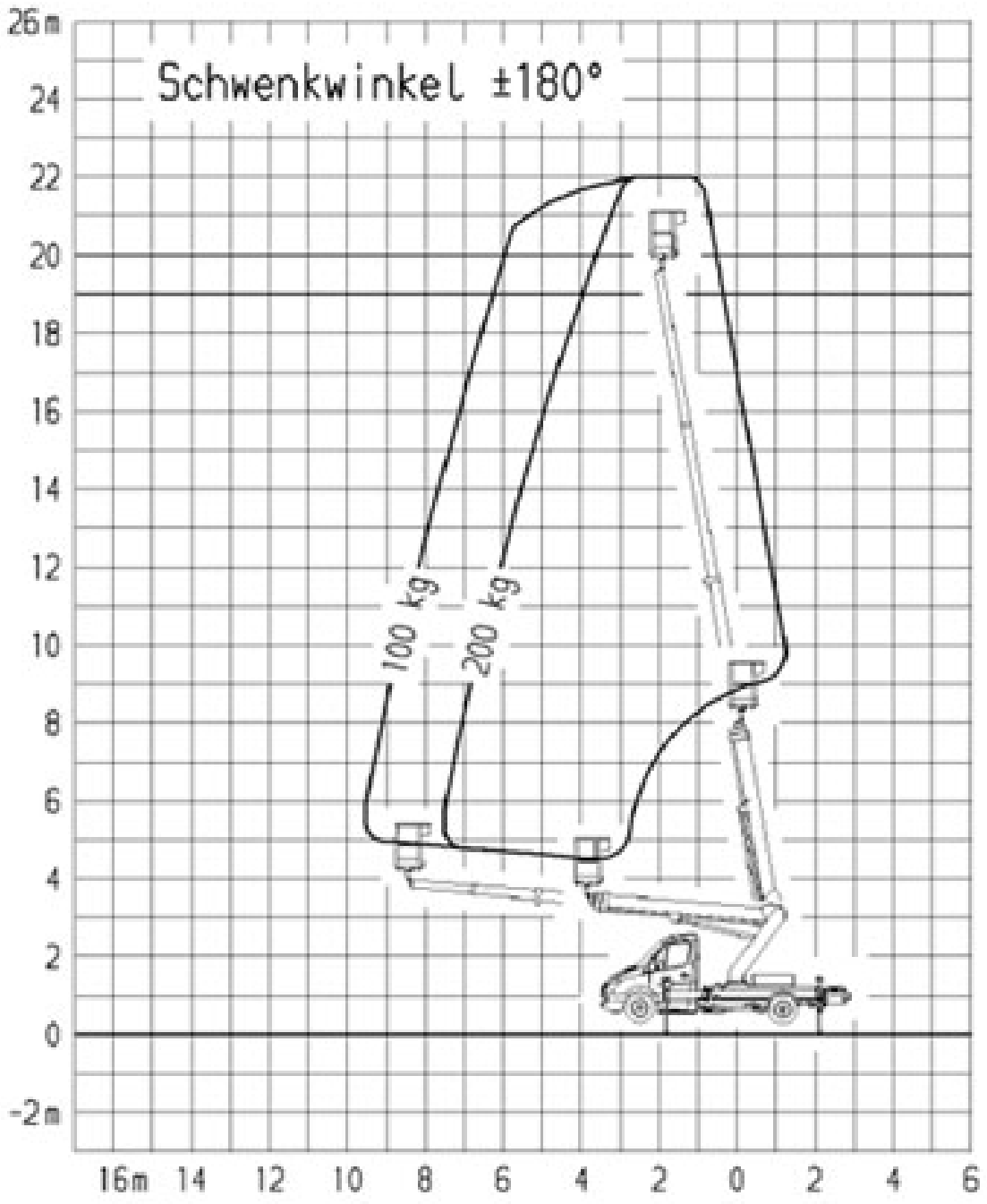

BERTRAM® Arbeitsbühnen-Vermietservice

0511 / 6 74 80-0

schulung
Bedienerschulung online
nach DGUV 308-008

mobile app
Mietprospekt und Gerätesuche
download: i-tunes und playstore

liftdoku.de
Bedienungsanleitungen online
für Bertram Mietgeräte

Besuchen Sie uns im Internet: bertram-hannover.de

BERTRAM®

Diagramm Datenblatt

LKW-Arbeitsbühne

L 220 D 3,5

376

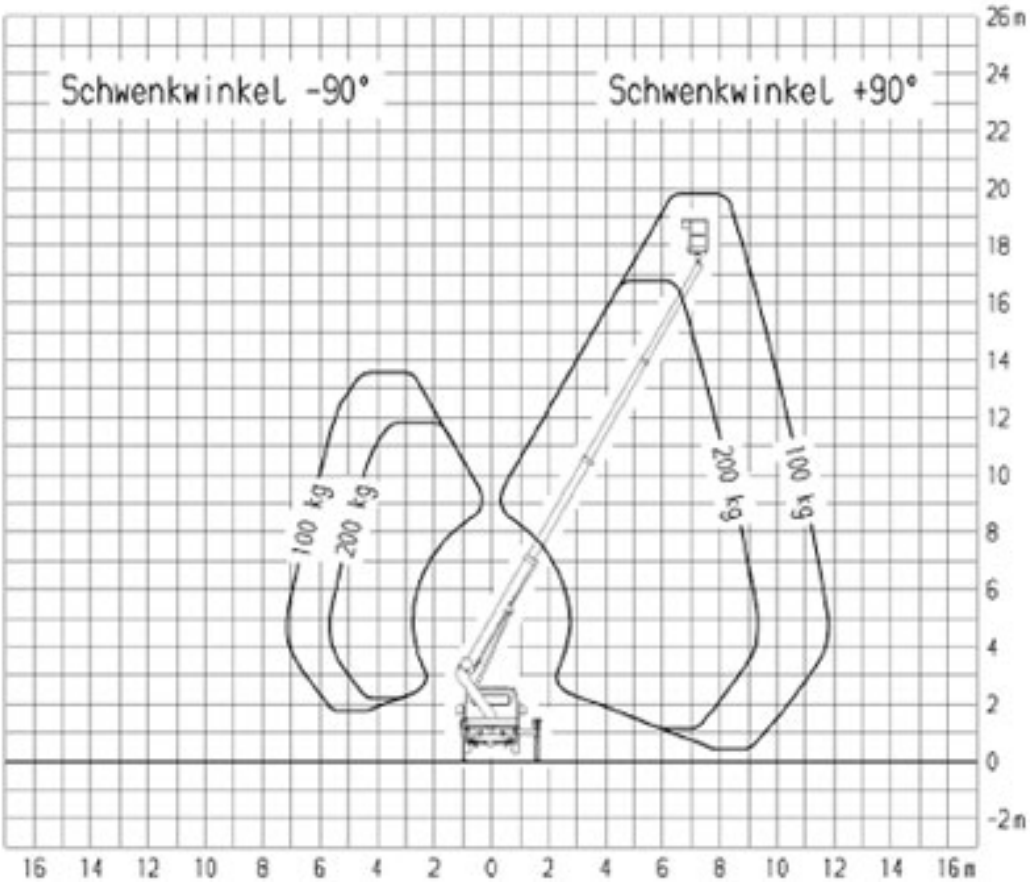

BERTRAM® Arbeitsbühnen-Vermietservice

TÜV NORD DIN EN ISO 9001

TÜV NORD SCC*

0511 / 6 74 80-0

schulung
Bedienerschulung online
nach DGUV 308-008

mobile app
Mietprospekt und Gerätesuche
download: i-tunes und playstore

liftdoku.de
Bedienungsanleitungen online
für Bertram Mietgeräte

Besuchen Sie uns im Internet: bertram-hannover.de

BERTRAM®

Diagramm Datenblatt

LKW-Arbeitsbühne

L 220 D 3,5

376

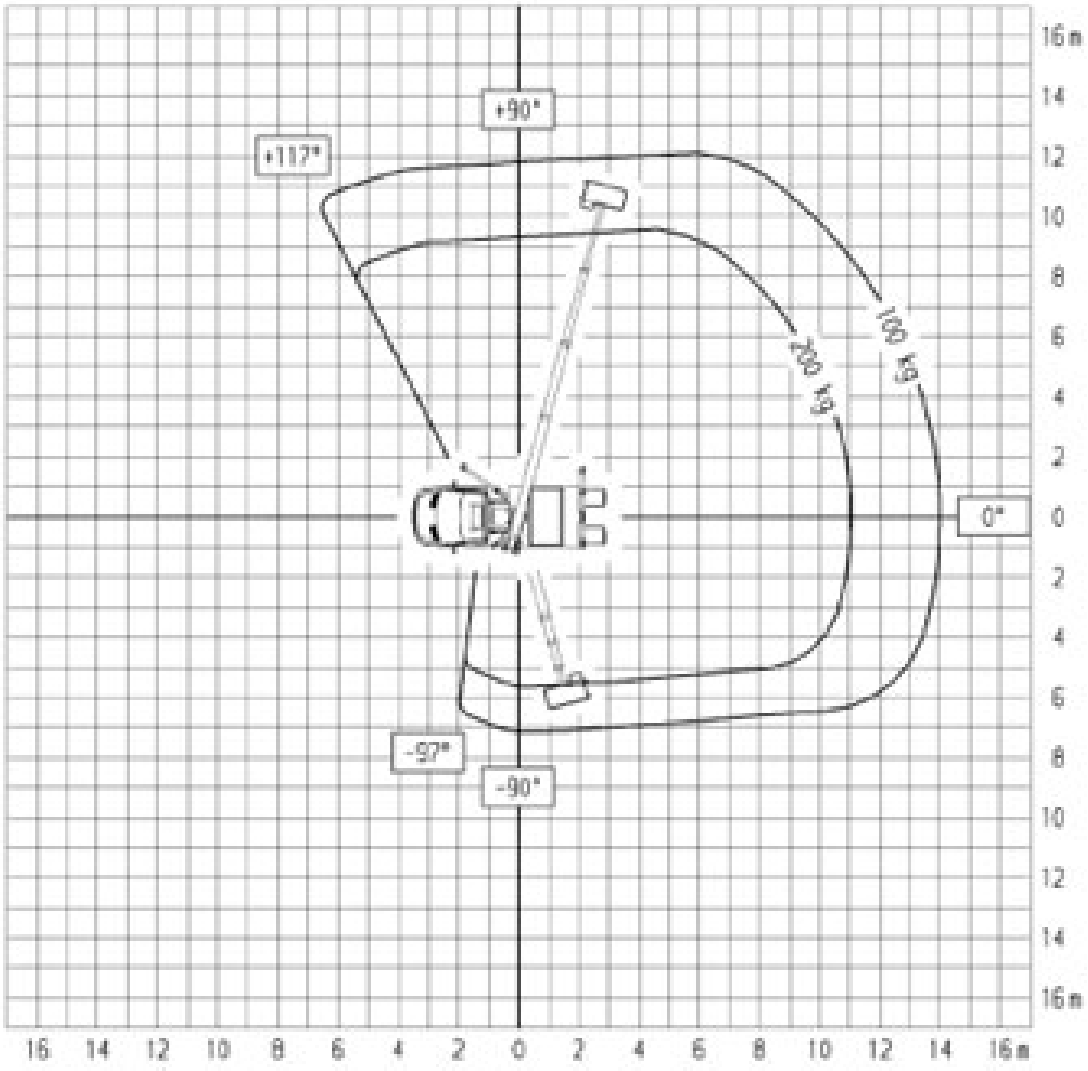

BERTRAM® Arbeitsbühnen-Vermietservice

TÜV NORD DIN EN ISO 9001

TÜV NORD SCC*

0511 / 6 74 80-0

schulung
Bedienerschulung online
nach DGUV 308-008

mobile app
Mietprospekt und Gerätesuche
download: i-tunes und playstore

liftdoku.de
Bedienungsanleitungen online
für Bertram Mietgeräte

Besuchen Sie uns im Internet: bertram-hannover.de

BERTRAM® Diagramm Datenblatt

LKW-Arbeitsbühne

L 220 D 3,5

376

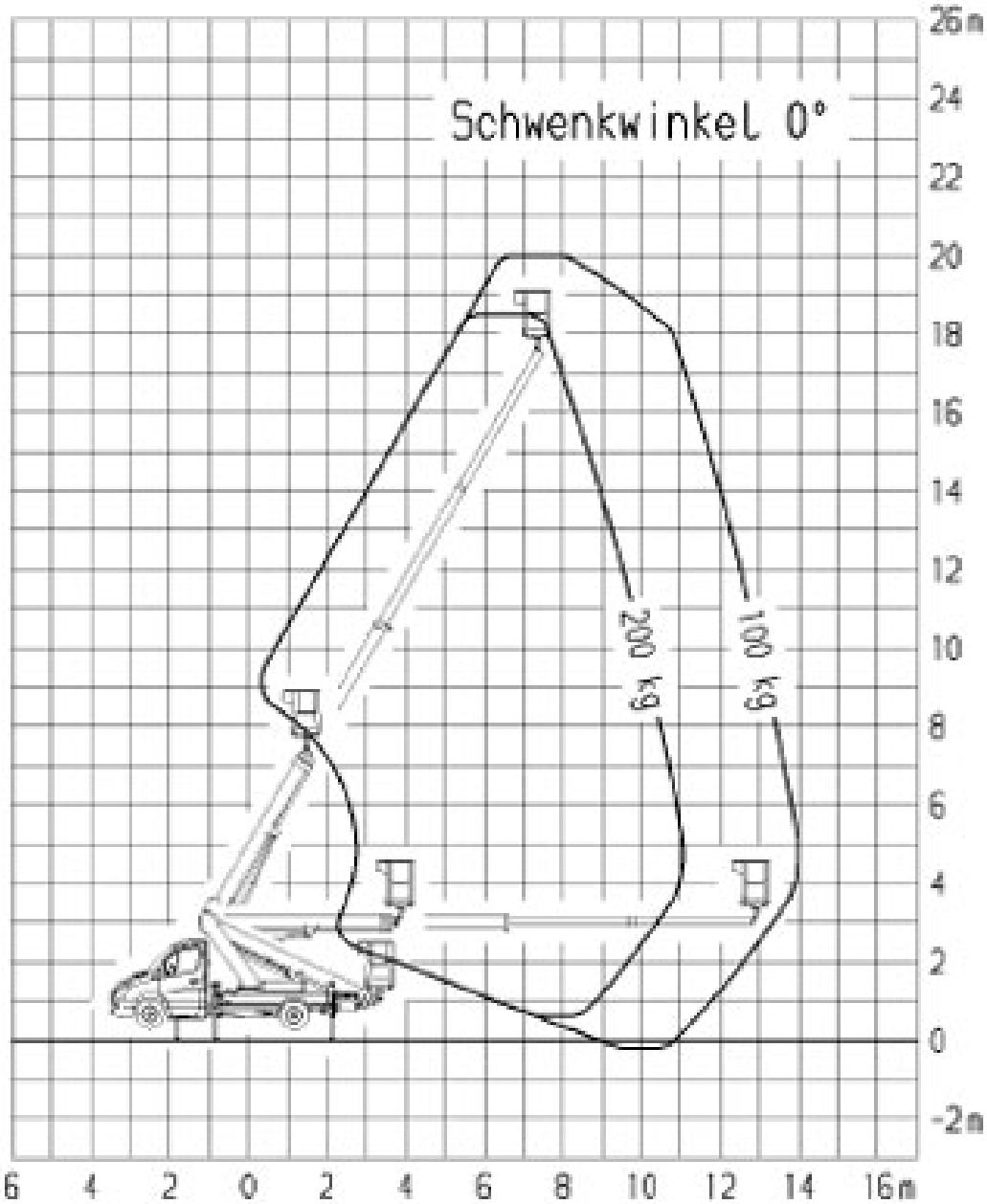

BERTRAM® Arbeitsbühnen-Vermietservice

TÜV NORD DIN EN ISO 9001

TÜV NORD SCC*

0511 / 6 74 80-0

schulung
Bedienerschulung online
nach DGUV 308-008

mobile app
Mietprospekt und Gerätesuche
download: i-tunes und playstore

liftdoku.de
Bedienungsanleitungen online
für Bertram Mietgeräte

Besuchen Sie uns im Internet: bertram-hannover.de

BERTRAM® **Diagramm Datenblatt**

LKW-Arbeitsbühne

L 220 D 3,5

376

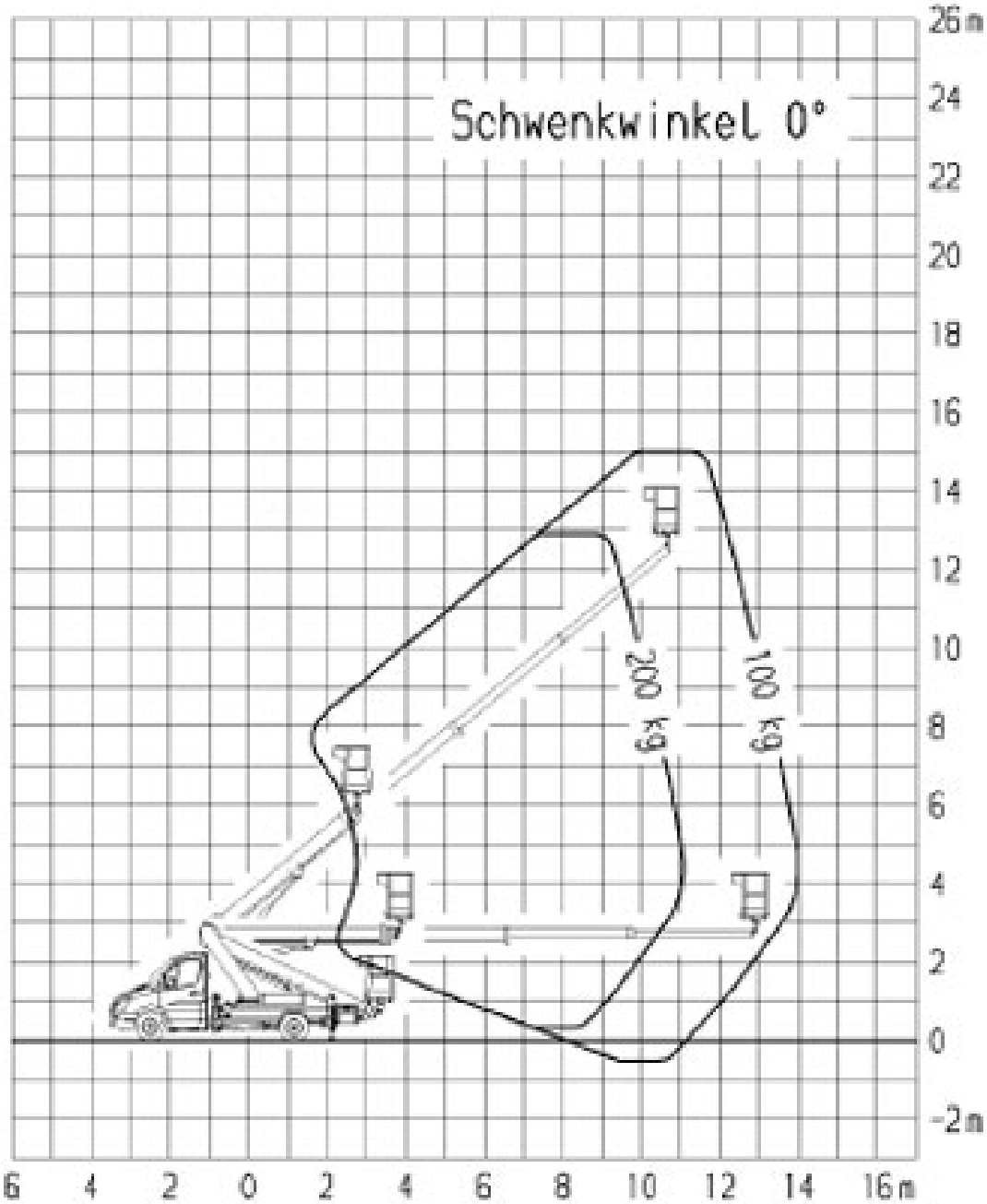

Minimalabstützung

BERTRAM® Arbeitsbühnen-Vermietservice

TÜV NORD DIN EN ISO 9001

TÜV NORD SCC

0511 / 6 74 80-0

schulung
Bedienerschulung online
nach DGUV 308-008

mobile app
Mietprospekt und Gerätesuche
download: i-tunes und playstore

liftdoku.de
Bedienungsanleitungen online
für Bertram Mietgeräte

Besuchen Sie uns im Internet: bertram-hannover.de

BERTRAM®

Diagramm Datenblatt

LKW-Arbeitsbühne

L 220 D 3,5

376

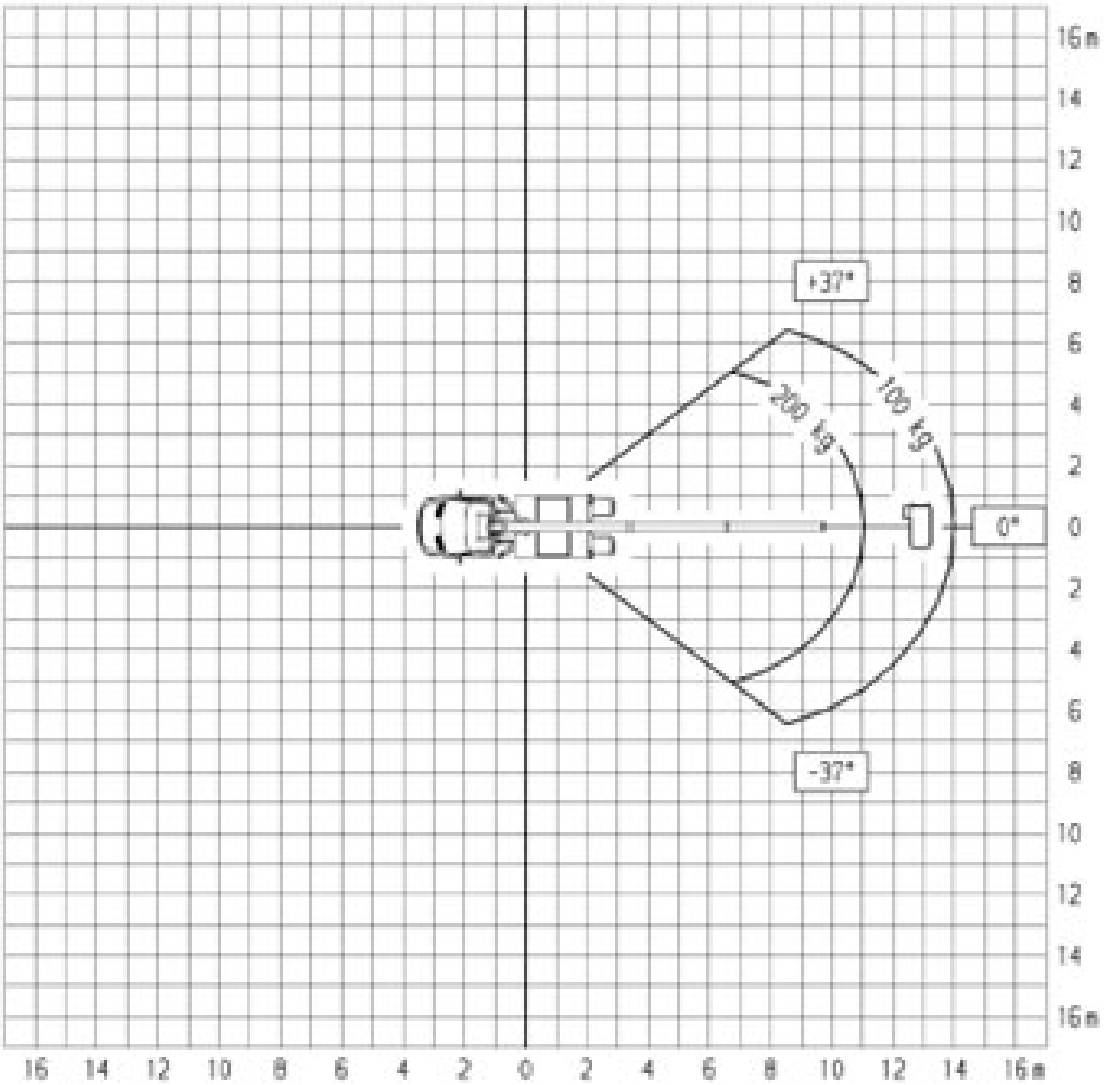

Minimalabstützung

BERTRAM® Arbeitsbühnen-Vermietservice

TÜV NORD DIN EN ISO 9001

TÜV NORD SCC*

0511 / 6 74 80-0

schulung
Bedienerschulung online
nach DGUV 308-008

mobile app
Mietprospekt und Gerätesuche
download: i-tunes und playstore

liftdoku.de
Bedienungsanleitungen online
für Bertram Mietgeräte

Besuchen Sie uns im Internet: bertram-hannover.de